LA BOITE
CONCEPT

LX

TURNTABLE

사용자 매뉴얼

목차

1 . LX SPEAKER **4**
박스 구성품 4

2 . 안전 정보 **5**

3 . LA BOITE CONCEPT 제한적 보증 **12**

4 . 일반 설명 **12**

5 . LX TURNTABLE 개봉 및 조립 **18**
1. 박스 구성품 18
2. LX TURNTABLE 조립하기 19

6 . 빠른 시작 **28**
1. 공간 내 이상적인 LX 위치 28
2. 전원 ON / OFF 30
3. 소스 선택 31
4. 볼륨과 저음 설정 32
5. 턴테이블 사용 33
5. 1 안티 스케이팅 34
5. 2 카트리지 방향 34
5. 3 칼리브레이팅 링 34

7 . 다른 장치와 사용하기 **36**
1. 블루투스 연결 36
2. USB 플러그 36
3. IEC 전원 소켓을 통한 충전 37
4. USB 충전기 37
5. 케이블 연결 37

8 . 문제해결 **40**
1. 청소하기 40
2. 전원이 안 켜져요 40
3. 소리가 안 나요 40
4. 소리가 왜곡되거나 지직거려요 40
5. 노이즈나 간섭효과가 있어요 41
6. 열이 발생해요 41
7. 블루투스 이슈 41

9 . 기술 요약 **42**

1. LX SPEAKER

박스 구성품

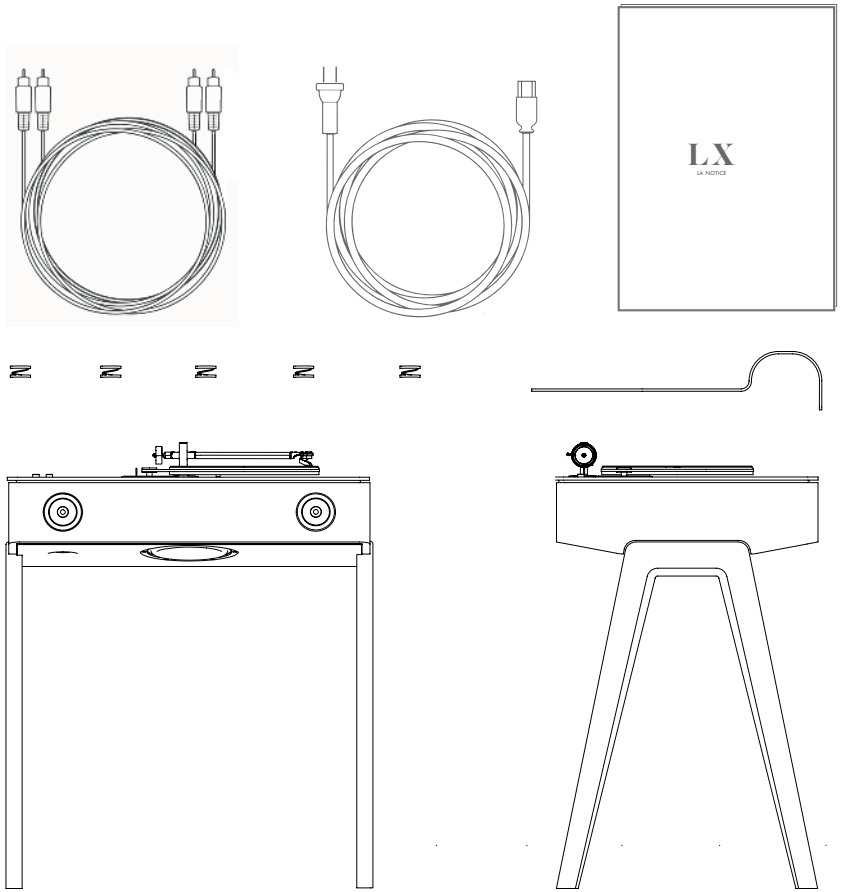

/ 전원 코드
/ 오디오 코드 (RCA to 3.5mm 스테레오 잭)
/ RCA 케이블 + 접지선
/ 전원 어댑터
/ 턴테이블 쇼크 업소버 x 5
/ 사용 설명서 및 보증서
/ IEC 어댑터
/ 박스 x 1 (LX SPEAKER 다리)
/ 박스 x 1 (Elipson 턴테이블의 블로터와 선반)

2. 안전 정보

1. 이 설명서를 읽으십시오.
2. 이 설명서를 보관하십시오.
3. 모든 경고에 유의하십시오.
4. 모든 지시 사항을 따르십시오.
5. 이 장치를 물 근처에서 사용하지 마십시오.
6. 마른 천으로만 청소하십시오.
7. 통풍구를 막지 마십시오. 지침에 따라 설치하십시오.
8. 라디에이터, 난방 장치, 스토브 또는 기타 열을 발생하는 장치 (앰프 포함)와 같은 열원 근처에 설치하지 마십시오.
9. 접지 플러그의 안전 규칙을 준수하십시오.
10. 플러그, 콘센트 및 장치의 전원 코드가 밟히거나 꼬이지 않도록 보호하십시오.
11. 제조업체에서 지정한 부착물과 부속품만 사용하십시오.
12. LX를 원래의 용도로만 사용하십시오.
13. 천둥 번개가 칠 때 또는 장기간 사용하지 않을 때는 이 장치의 플러그를 뽑으십시오.
14. 자격을 갖춘 전문 인력에게 모든 유지 보수 작업을 맡깁니다.
15. 아래는 수리가 필요한 경우입니다.
    - 전원 코드 또는 플러그가 손상된 경우
    - 장치에 액체가 엎질러 지거나 물건이 떨어질 경우
    - 장치에 비가 오거나 젖거나 축축한 경우
    - 장치가 정상적으로 작동하지 않는 경우
    - 장치가 높은 곳에서 떨어진 경우

경고

화재나 방전의 위험을 줄이려면 장치를 비나 습한 곳에 노출시키지 마십시오. 이 장치는 클래스 1로 분류되며 접지 플러그를 사용하여 전기 벽면 전원 소켓에 연결해야 합니다.
접지 플러그 (또는 장치 후면에 있는 적합한 커넥터)를 통해 접지를 하여 설치해야 합니다.전원 플러그를 뽑아서 장치를 끄는 경우 장치의 사용이 가능하고 쉬워야 합니다. 장치와 함께 제공된 전원 코드만 사용하십시오. 밀폐된 공간에 두지 않는 것이 좋습니다. 장치를 깔개 또는 매끄러운 표면에 놓지 말고 공기 구멍, 앰프의 라디에이터 (블레이드) 또는 출력 스크린을 막지 마십시오. 물 근처에서 장치를 사용해서는 안됩니다. 모든 종류의 액체에 노출되어서는 안됩니다. 꽃병과 같이 물로 채워진 물건을 기기 위에 놓지 마십시오.

보증 제한

LX 조립은 제품을 올바르게 사용하기 위한 매우 중요한 단계입니다. 최종 사용자는 제품을 설치하기 전에 조립 지침을 주의 깊게 읽거나 질문이 있는 경우 브랜드 담당자에게 문의해야 합니다. CCLAB La Boite concept 및 유통 업체는 이 지침을 따르지 않은 장착으로 인해 제품이 넘어지거나 파손이 될 경우 책임을 지지 않습니다.

주의

정삼각형 느낌표는 사용자에게 장치 작동 방법 및 유지 보수 작업에 대한이 설명서의 중요한 지침이 있음을 사용자에게 알리는 것입니다.

위험한 전압

정삼각형 번개표시는 제품에 절연되지 않은 "위험 전류"가 있음을 사용자에게 경고하기 위한 것이며,이 전류는 사람들에게 전기 감전을 일으킬 정도로 강할 수 있습니다.

재활용

이 제품에는 재사용, 재활용 또는 회수 할 수 있는 전기, 전자 장비가 포함되어 있으므로 분류되지 않은 일반적인 쓰레기로 폐기할 수 없습니다. 자세한 내용은 제품을 제공한 공인 대리점에 문의하십시오.

CE

이 제품은 사용자 설명서 지침에 따라 장치를 설치하고 사용할 때 저전압 (2006 / 95 / EC) 및 전자기 호환성 (89 / 336 / EEC)과 관련된 유럽 지침을 준수합니다. 연장된 확인을 보장하기 위해 이 제품에는 La Boitr Concept 액세서리만 사용해야 하며 유지 보수 작업은 자격이 있는 전문가에게 맡겨야 합니다.

FCC

인티앰프가 포함된 스피커

중요 : 제조업체는 이 장치에서 승인되지 않은 변경으로 인해 발생하는 전자파 또는 시청각 간섭 문제에 대한 책임을 지지 않습니다.
이러한 변경 사항은 제조업체의 보증을 무효화하고 사용자의 사용 승인을 취소합니다.

이 장치는 FCC 규칙의 Part 15를 준수합니다. 작동에는 다음 두 가지 조건이 적용됩니다.
(1)이 장치는 유해한 간섭을 일으키지 않아야 합니다.
(2)이 장치는 원하지 않는 작동을 유발할 수 있는 간섭을 포함하여 수신 된 모든 간섭을 수용해야 합니다.
이 장비는 FCC 규칙에 따라 클래스 B 디지털 장치의 제한에 따라 확인 및 테스트되었습니다. 이러한 제한은 주거 시설 내부의 위험한 간섭에 대해 합리적인 보호를 제공하기 위해 정의 되었습니다. 이 장비는 지침에 따라 설치하거나 사용하지 않을 경우 전자파를 생성, 사용 및 방출할 수 있으며, 이로 인해 무선 통신에 위험한 간섭이 발생할 수 있습니다.
특정 설치에 간섭이 나타나지 않도록 보장 할 수는 없습니다. 이 장치가 무선 또는 텔레비전 방송의 수신을 방해하는 간섭을 발생시키는 경우, 장치를 활성화 또는 비활성화하여 알 수 있는 경우 다음과 같은 방법 중 하나로 이러한 간섭을 해결 할 수 있습니다.

- 수신 안테나의 방향을 바꾸거나 이동 시키십시오.
- 장비와 무선 텔레비전 세트 사이의 거리를 떨어뜨리십시오.
- 라디오나 TV에 사용된 것과 다른 회로의 벽면 전원 소켓에 장치를 연결하십시오.
- 대리점 또는 숙련된 TV/라디오 기술자에게 문의하십시오.

La Boite concept에서 권장하는 장비는 FCC 노출 지침을 준수합니다. 이 장비는 트랜스미터 장비와 사용자 사이에 최소 20cm 거리에서 설치 및 사용되도록 설계되었습니다.

FCC주의

책임자가 명시적으로 승인하지 않은 이 장치의 변경 또는 개조는 사용자의 장비 작동 권한을 무효화 할 수 있습니다.

환기 / 중요

사용하면 기기가 가열 될 수 있습니다. 측면 공간이 없는 곳에서 작동하지 마십시오. 장비를 완전히 닫힌 방이나 환기가 불충분 한 곳에 두지 마십시오. 작은 물체가 LX에 들어갈 수 없도록 하십시오. 이 경우 즉시 장치를 끄고 벽면 콘센트에서 장치를 분리한 다음 대리점에 도움과 조언을 요청하십시오.

위치

설치 장소를 신중하게 선택하십시오. 직사광선이나 열원 근처에 두지 마십시오. 촛불과 같은 화염원을 기기 위에 놓지 마십시오. 또한 진동, 먼지, 차가움 또는 습기가 있는 곳을 피하십시오. 장치는 평균 온도에서 사용할 수 있습니다. 장치는 2 개의 LX 제공 다리에 설치해야 합니다. 측면의 공간 확보 없이 작동하지 마십시오. 장비를 완전히 닫힌 방이나 구획에 설치하지 마십시오. 장치를 불안정한 표면이나 선반 위에 놓지 마십시오. 올바르게 고정되었는지 확인하십시오. 그렇지 않으면 장치가 떨어져 어린이나 성인이 다칠 수 있으며 제품도 손상될 수 있습니다. 방해되는 자기장으로 인한 간섭을 피하기 위해 레코드 플레이어나 CRT 텔레비전을 장치 근처에 두지 않아야 합니다.

전원

이 장치는 사용하지 않을 때 대기 모드로 유지되도록 설계되었습니다. 해당 앰프의 수명을 늘릴 수 있습니다. 이것은 모든 전기 장치에 적용됩니다. 장치를 끄려면 장치 뒷면 (중앙 장치 아래에있는 금속판)의 ON / OFF 버튼을 누릅니다. 장기간 사용하지 않을 경우 벽면 콘센트에서 플러그를 뽑으십시오.

과부하

벽에 장착된 전기 설치 또는 멀티 코드에 과부하가 걸리지 않도록 하십시오. 화재나 전기 방전이 발생할 수 있습니다. 과부하 된 DC 설치, 연장 코드, 손상된 전원 케이블, 손상된 절연 또는 금이 간 플러그는 위험합니다. 방전이나 화재가 발생할 수 있습니다. 각 케이블이 올바르게 삽입되어 있는지 확인하십시오. 험 노이즈 또는 배경 소음을 피하려면 전원 코드 또는 라우드 스피커 케이블과 상호 연결하지 마십시오.

청소

장치를 청소하려면 보풀이 없는 마른 천으로 닦으십시오. 알코올, 암모니아 또는 연마제가 포함된 액체 세정 제품을 사용하지 마십시오. 기기 근처에서 스프레이를 사용하지 마십시오.

수리

이 장치는 사용자가 수리해서는 안됩니다. 문제가 발생한 경우 장치를 수리, 분리 또는 분해하지 마십시오. 이 예방 조치를 준수하지 않으면 강한 전기 방전이 발생할 수 있습니다. 문제가 발생하거나 실패한 경우 대리점에 문의하십시오.

3. LA BOITE CONCEPT 제한적 보증

이 제품은 가장 엄격한 품질 표준에 따라 설계 및 제조되었습니다. 그러나 문제가 발생하는 경우 La Boite concept 및 해당 국가의 총판은 예비 부품을 보장합니다.
이 제한적 보증은 국가법에 따라 일부 국가에서 제외가 적용되지 않는 한 구매일로부터 2 년 동안 유효합니다. 자세한 내용은 해당 국가의 La Boite concept 총판에 문의하십시오. La Boite concept 웹 사이트의 보증서를 반드시 구독하십시오.

당사 웹 사이트에 등록하십시오 :
www.laboiteconcept.com/register

또는 이 QR 코드를 사용하여 직접 액세스하십시오.

1 / 보증은 장비 수리만으로 제한됩니다. 운송 또는 기타 비용, 제품의 픽업, 운송 및 설치와 관련된 위험에는 이 보증이 적용되지 않습니다.

2 / 보증은 원래 소유자에게만 제공되며 양도할 수 없습니다.

3 / 2 년 제한 보증 기간 동안 상자와 보호용 폼을 보관하십시오.

4 / 이 보증은 구매 시점에 결함이 있는 제품 또는 결함이 있는 제품에만 적용되며 다음과 같은 경우에는 적용되지 않습니다.

a. 잘못된 설치, 연결로 인한 성능 저하
b. 사용 설명서에 설명된 올바른 사용법 이외의 용도, 태만, 변경 또는 La Boite concept이 승인하지 않은 부품의 사용으로 인한 품질 저하
c. 보조 장비의 결함 또는 부적합으로 인한 성능 저하
d. 사고, 번개, 물, 열, 전쟁, 공공 질서 위반 또는 La Boite concept이 승인하지 않은 유통 업체의 원인으로 발생한 악화
e. 일련 번호가 수정, 삭제, 제거 또는 읽을 수 없는 제품
f. 무단으로 수리 또는 변경한 제품

5 / 이 보증은 전국 유통 업체 또는 딜러를 대신하여 국가 / 지역 법적 의무에 추가되는 것이며 고객으로서의 법적 권리에는 영향을 미치지 않습니다.

6 / 이 보증을 청구하려면 LX의 원래 포장을 사용하십시오.

A/S 방법

보증에 따라 청구를하려면 아래 절차를 따르십시오.

1 / 장비를 판매한 La Boite concept에서 승인한 대리점에 문의하십시오.

2 / 장비를 구입한 국가 이외의 국가에서 사용하는 경우 거주 국가의 La Boite concept 대리점에 연락하십시오. 프랑스에서 청구를 하려면 프랑스의 La Boite concept (laboiteconcept.com)에 정확한 전화 / 이메일 주소를 문의하십시오. 현지 유통 업체. 보증을 확인하려면 판매 송장 원본 또는 구매 증명 및 구매 날짜의 다른 형태를 제시해야합니다.

4. 일반 설명

노브와 조작 패널

조작 패널

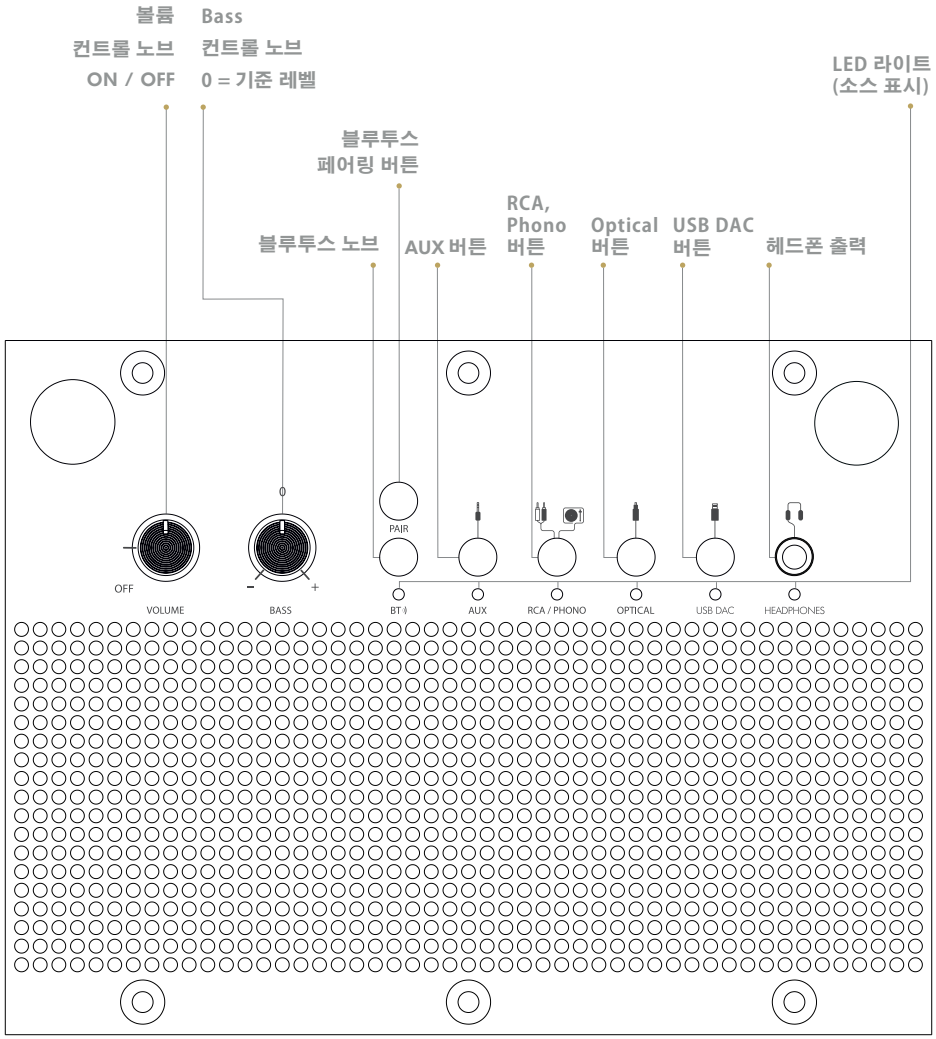

입력 패널

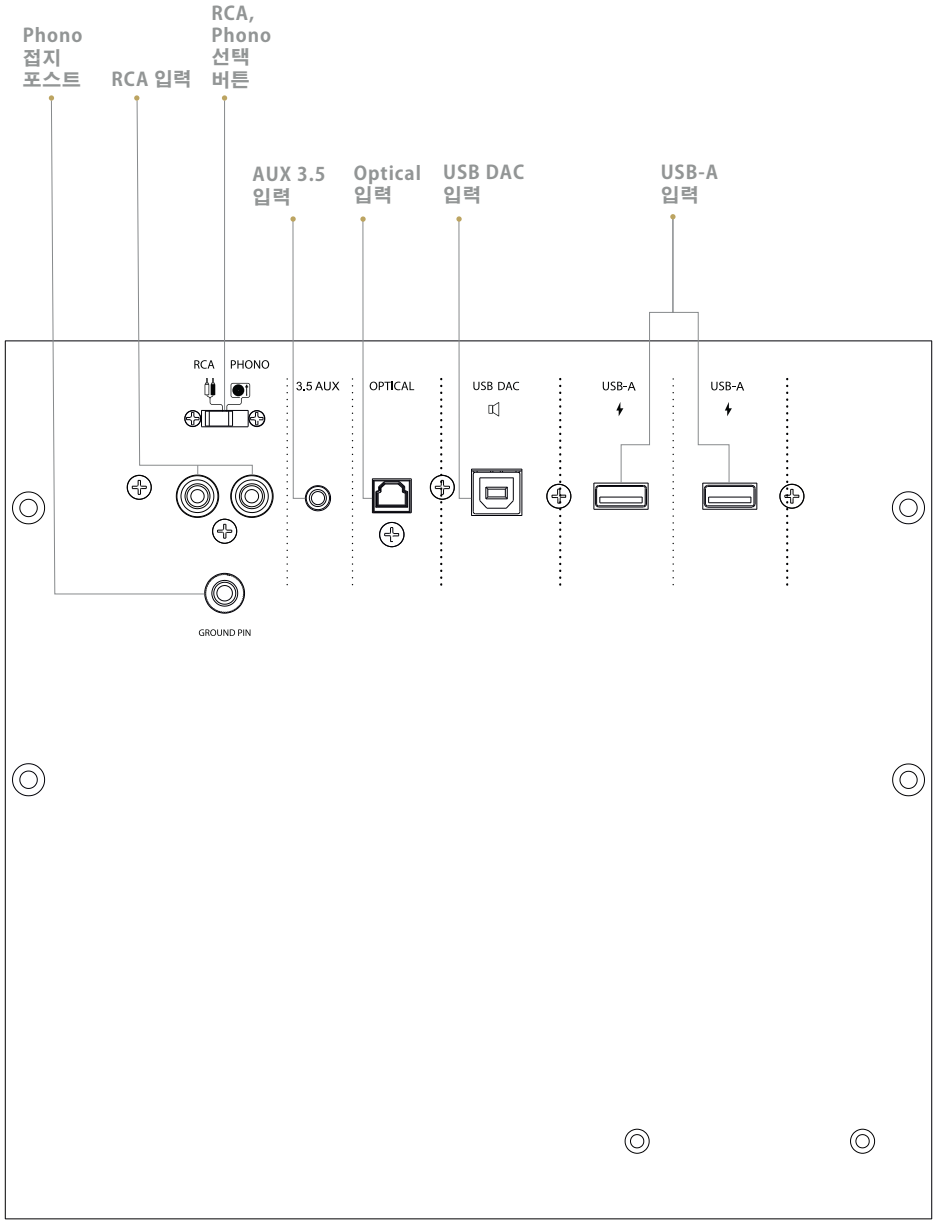

LX TURNTABLE 상단

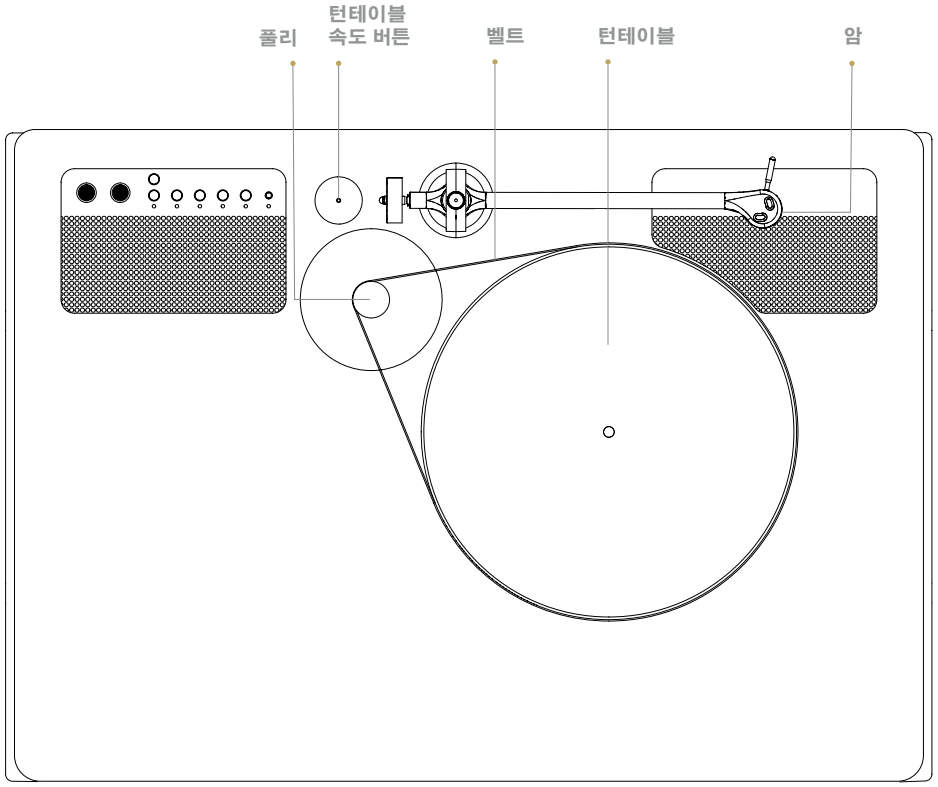

LX TURNTABLE 후면

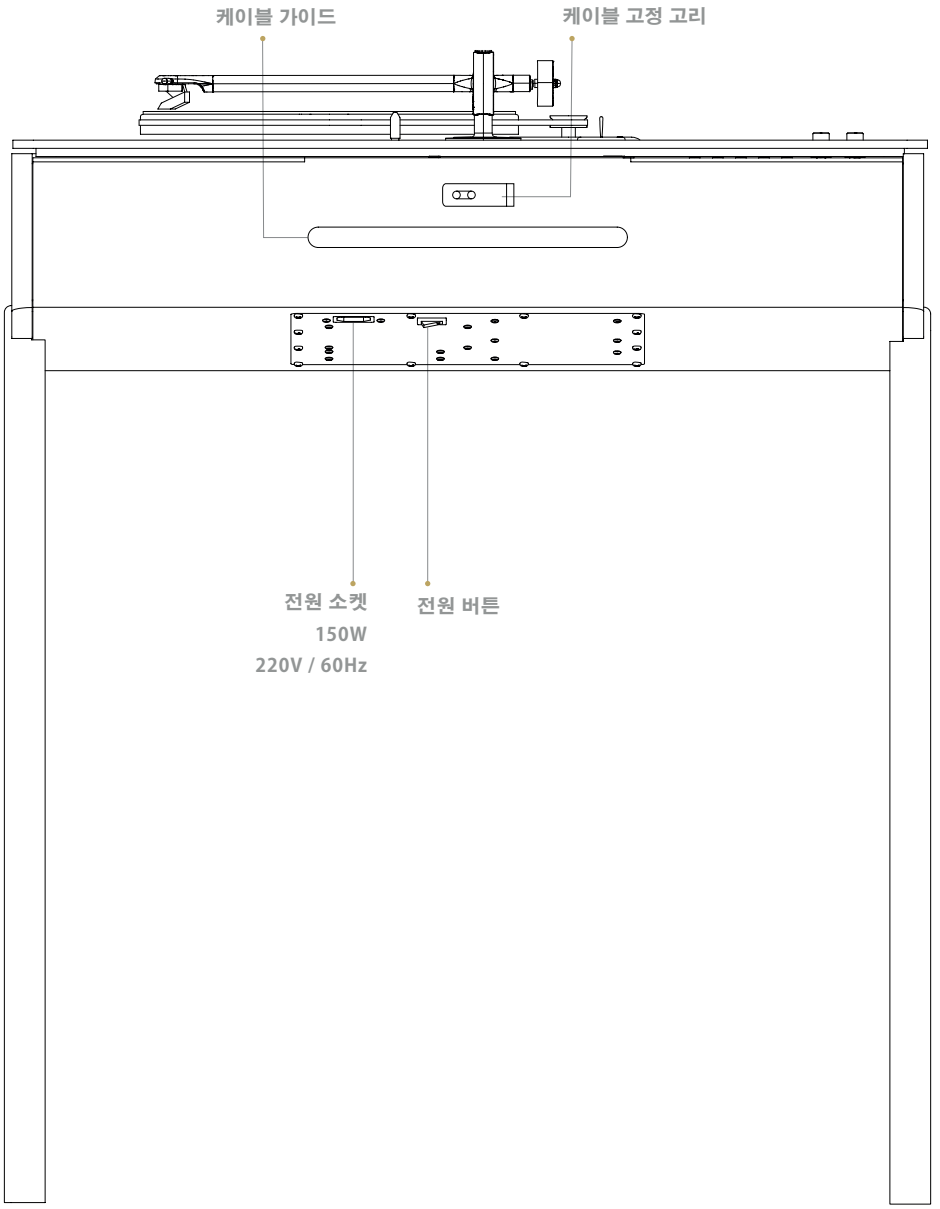

5. LX TURNTABLE 열기 및 조립

1. 박스 구성품

LX가 무겁다는 것을 잊지 마십시오. 제한 보증이 배송으로 인한 손상을 보상하지 않으므로 장치를 반환해야하는 경우 원래 포장을 보관하십시오.

박스 1/2

스피커 캐비닛 박스
보호 폼
보호 커버
LX 라우드 스피커
앞 커버
스탠드 한 쌍
8 개의 납작 머리 나사
4 개의 둥근 머리 나사
앨런 키 6 팬
RCA – 미니 잭 케이블
RCA 케이블 + ground 와이어
스피커 전원
턴테이블의 전원
트랩 도어 어댑터
사용자 설명서

박스 2/2

턴테이블
보호 폼
보호 커버
턴테이블이 고정 된 블로터
선반
바이닐 슬리브 용 6 개의 우드 스틱

1. LX 조립

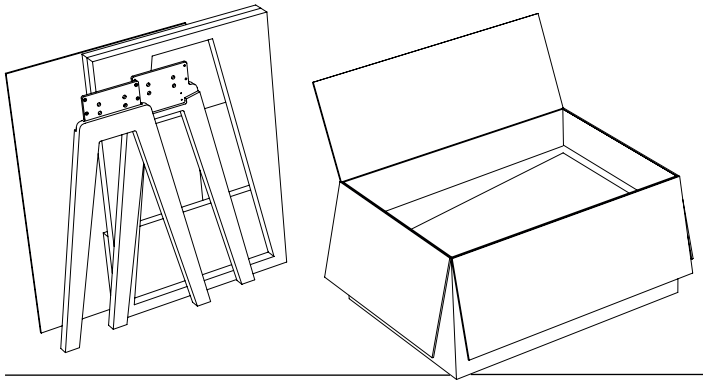

1. 스탠드와 보호 폼을 제거합니다.

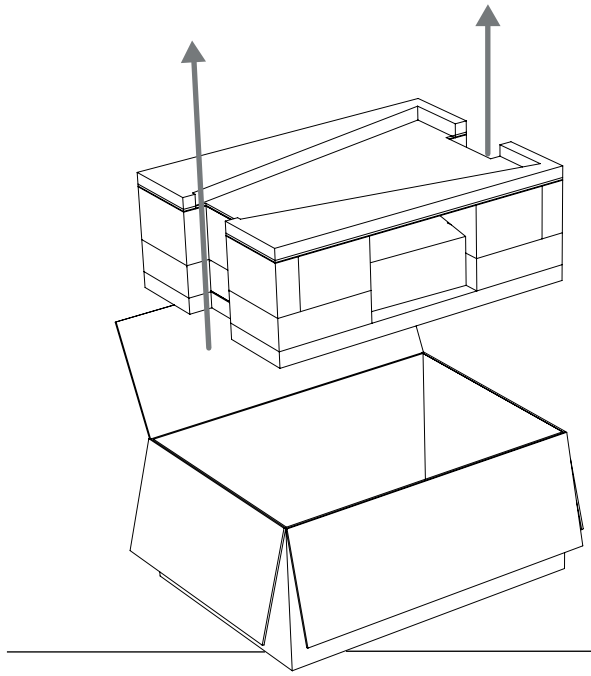

2. 누군가의 도움과 함께 폼 측면의 공간을 통해 전체 장치를 잡고 빼냅니다. 박스와 보호 폼을 보관하십시오.

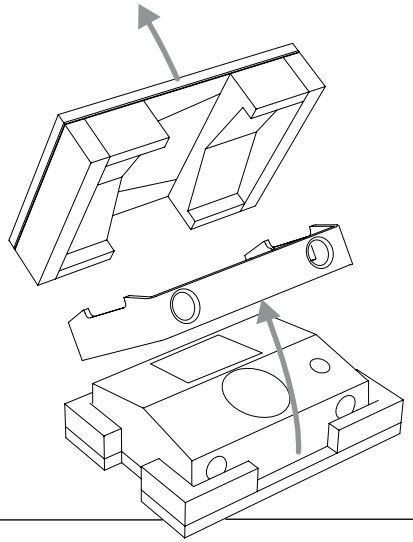

3. 상단 보호 폼을 제거하십시오. 누군가의 도움과 함께 스피커를 들어 올려 앞 커버를 제거하십시오. 라우드 스피커는 아직 하단 보호폼에 위치하고 있습니다.

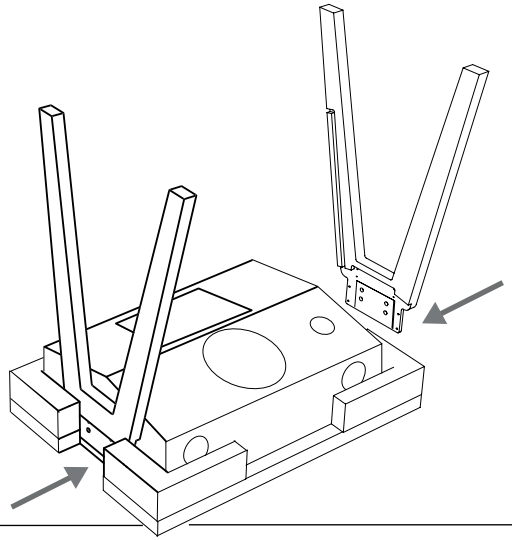

4. “LEFT” 및 “RIGHT” 표시를 확인하여 스탠드와 라우드 스피커를 일치시키고 스탠드를 라우드 스피커에 고정하십시오.

스티커를 잘 확인하여 올바른 위치에 올바른 나사를 사용하도록 주의하십시오.

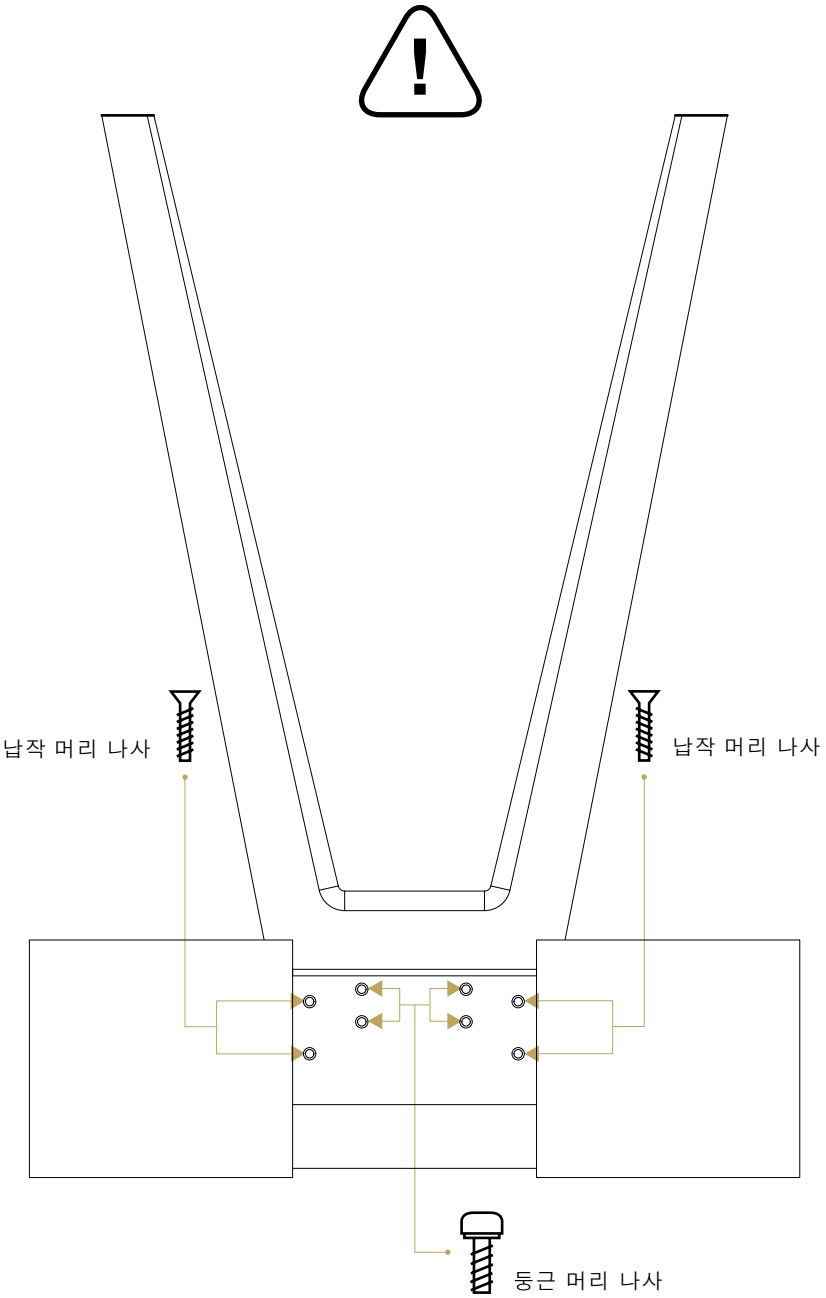

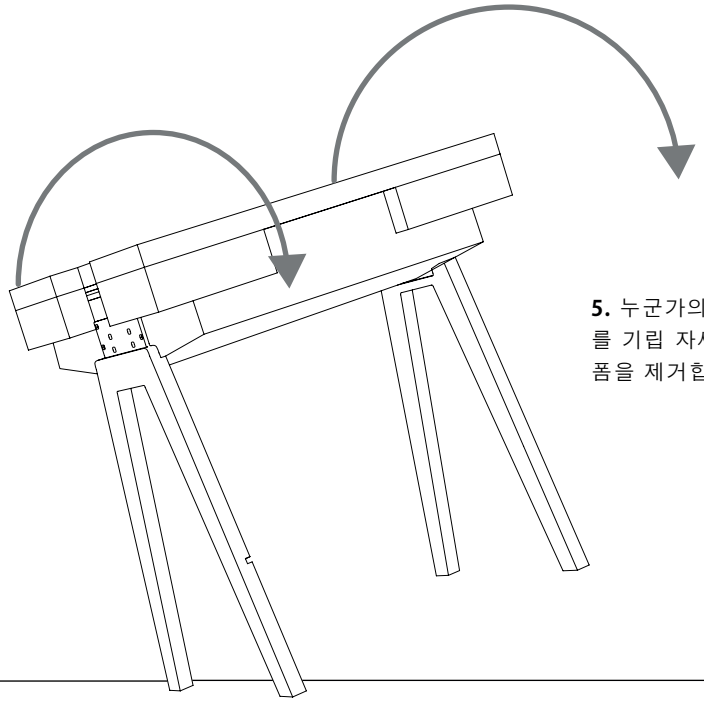

5. 누군가의 도움을 받아 LX를 기립 자세로 뒤집고 보호폼을 제거합니다.

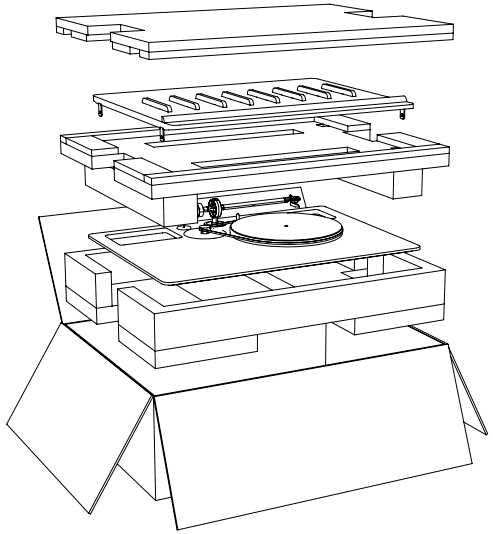

박스 2/2

6. 턴테이블과 선반이 들어있는 상자 2/2를 엽니다.

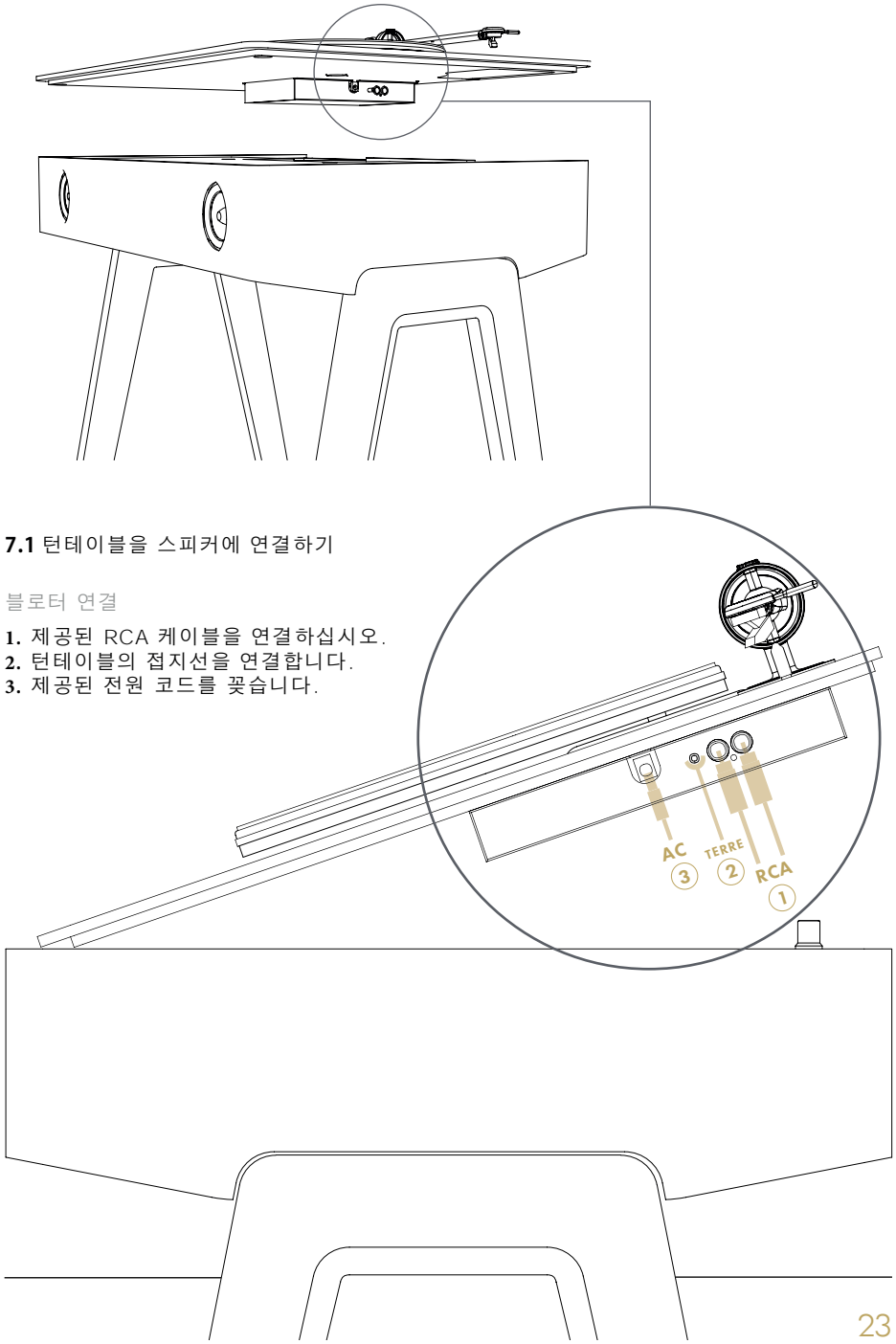

7.1 턴테이블을 스피커에 연결하기

블로터 연결

1. 제공된 RCA 케이블을 연결하십시오.
2. 턴테이블의 접지선을 연결합니다.
3. 제공된 전원 코드를 꽂습니다.

라우드 스피커와 턴테이블 사이의 접촉을 피하기 위해 아래 그림과 같이 모든 케이블을 배치하십시오. 충격 흡수 장치는 스피커에서 발생하는 원하지 않는 진동 및 간섭으로부터 턴테이블을 분리합니다. 최적의 사운드 복원을 위해 아래 그림과 같이 충격 흡수 장치, 케이블 및 전원 코드를 배치하십시오.

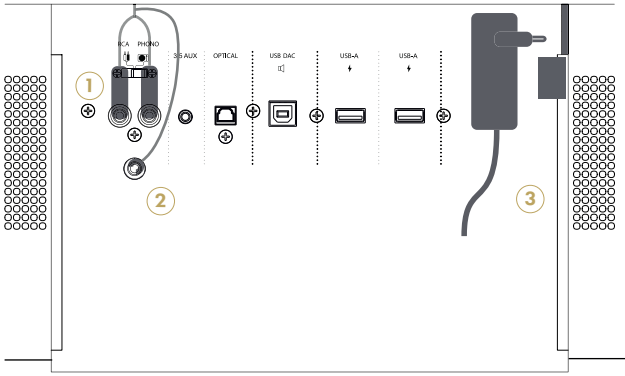

7.2 턴테이블을 스피커에 연결하기

1. RCA 케이블의 다른 쪽 끝을 라우드 스피커 소스 패널의 RCA 입력에 꽂습니다.

2. 턴테이블 접지선을 라우드 스피커 소스 패널의 접지핀에 연결합니다.

3. 제공된 전원 코드를 사용하여 트랩 테이블 내부의 전원 소켓에 턴테이블을 꽂습니다.

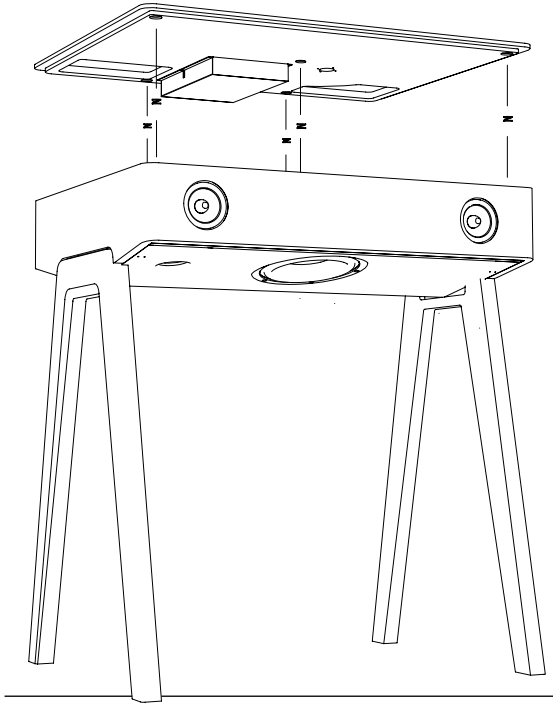

8. 모든 것이 연결되면

포드의 홈에 5개의 충격 흡수 장치를 끼우십시오. 충격 흡수 장치마다 2개의 포드가 있습니다.

그런 다음 스피커의 홈에 올리세요.

충격 흡수 장치에 블로터를 내려 놓고 "딸깍"소리가 나도록 결합합니다.

블로터가 완충 장치의 올바른 위치에 있는지 확인하고 설계된 구멍을 통해 케이블을 배치하십시오.

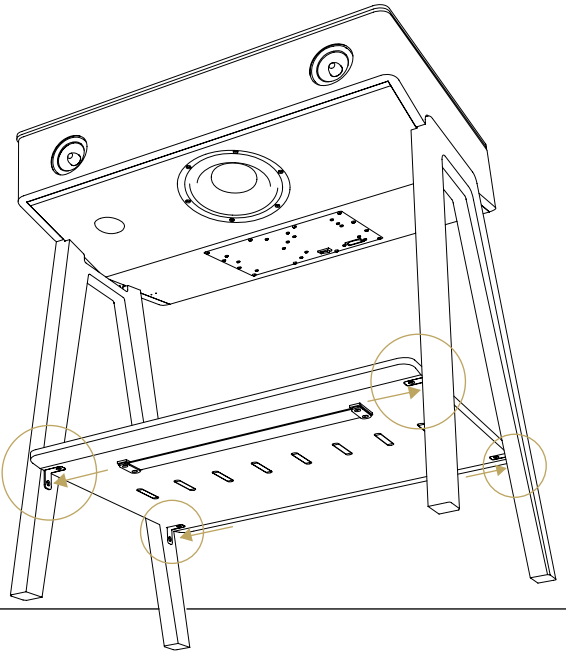

9. 선반에는 L 자형 금속 조각이 사전 조립되어 있습니다.

스탠드의 나사에 제공된 구멍과 일치시킵니다.

제공된 4개의 납작 머리 나사를 사용하십시오.

1. 암
2. 안티 스케이팅 트랙웰
3. 카운터 웨이트
4. 풀리
5. 33 rpm / 0 (off) / 45 rpm 스위치
6. 카트리지 홀더
7. 카트리지
8. 펠트
9. 벨트

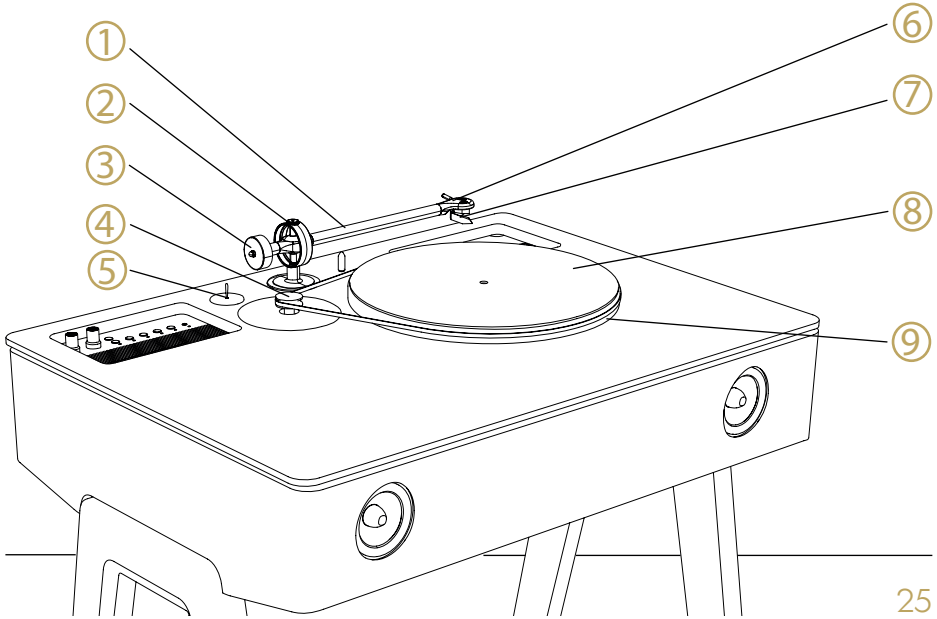

10. 벨트 설치
/ 왼손으로 벨트를 풀리의 슬롯에 부드럽게 올립니다.
/ 오른손으로 벨트를 풀리에서 플레이트까지 적당히 당기십시오.
/ 접히지 않도록 벨트를 플레이트 주위에 조심스럽게 감습니다.

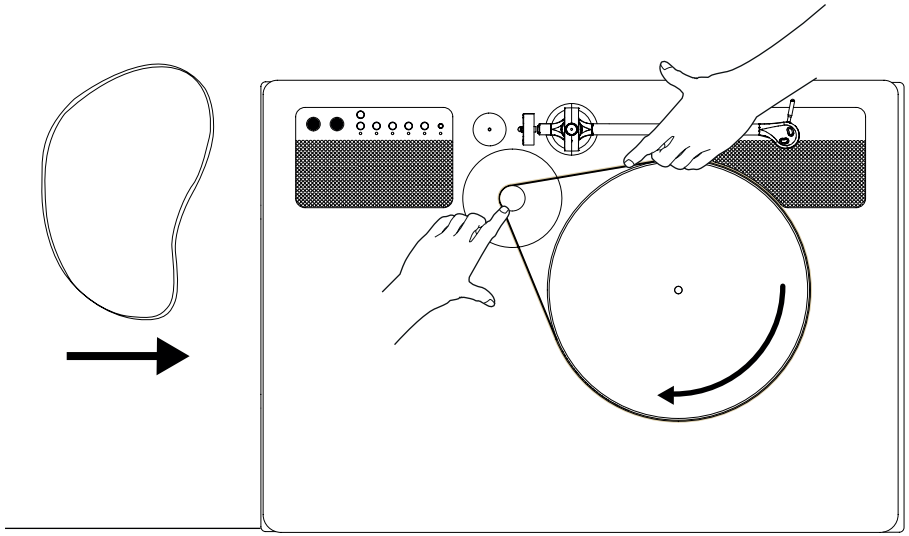

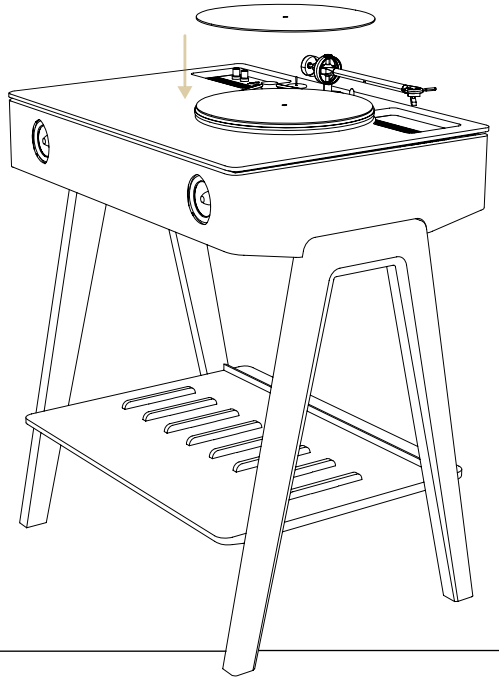

11. 펠트를 플레이트에 놓습니다.

LX Turntable 조립에 도움이 필요하십니까?
Youtube : LX Montage를 방문하십시오.

6. 빠른 시작

1 . 당신의 공간에서 이상적인 LX의 위치

전통적인 어쿠스틱 스피커는 수평 수직 모두에서 이상적인 청취 영역이 제한되어 있습니다. 필터링 및 음향 배플 패턴과 후면 라우드 스피커의 위치 조정 기능 덕분에 LX는 앉거나 움직여도 최적의 청취환경을 제공합니다. LX는 낮은 레벨에서 고음질 청취와 높은 레벨의 파티 환경을 위해 설계되었습니다.

소리로 방을 채우십시오

"Wide Stereo Sound 3.0 "(La Boite concept에 의해 특허 부여됨)의 공간화는 청취자가 혼자이든 그룹이든, 앉든, 서든, 모든 상황에서 입체 음향 렌더링과 균일한 품질을 얻기 위한 연구 결과입니다. LX의 청취자 이동성을 최고 수준으로 향상시켰고 이러한 연구는 청취실 내부의 위치에 관계없이 장치의 사운드에 기여하여 사용자 설치 제약을 줄였습니다.
LX 사이드 배플은 한 채널에서 다른 채널로의 주변 효과를 줄임으로써 스테레오 청취를 확대하는 데 도움이 됩니다.
결과적으로, 청취자는 스테레오포닉 이미지를 얻기 위해 중앙 위치에 서 있을 필요가 없습니다. (이는 여러 청취자가 동시에 스테레오포닉 사운드를 즐길 수 있게 한다).
또한, 사용자는 더 이상 LX를 방의 구조에 따라 완벽하게 대칭으로 배치할 필요가 없습니다.

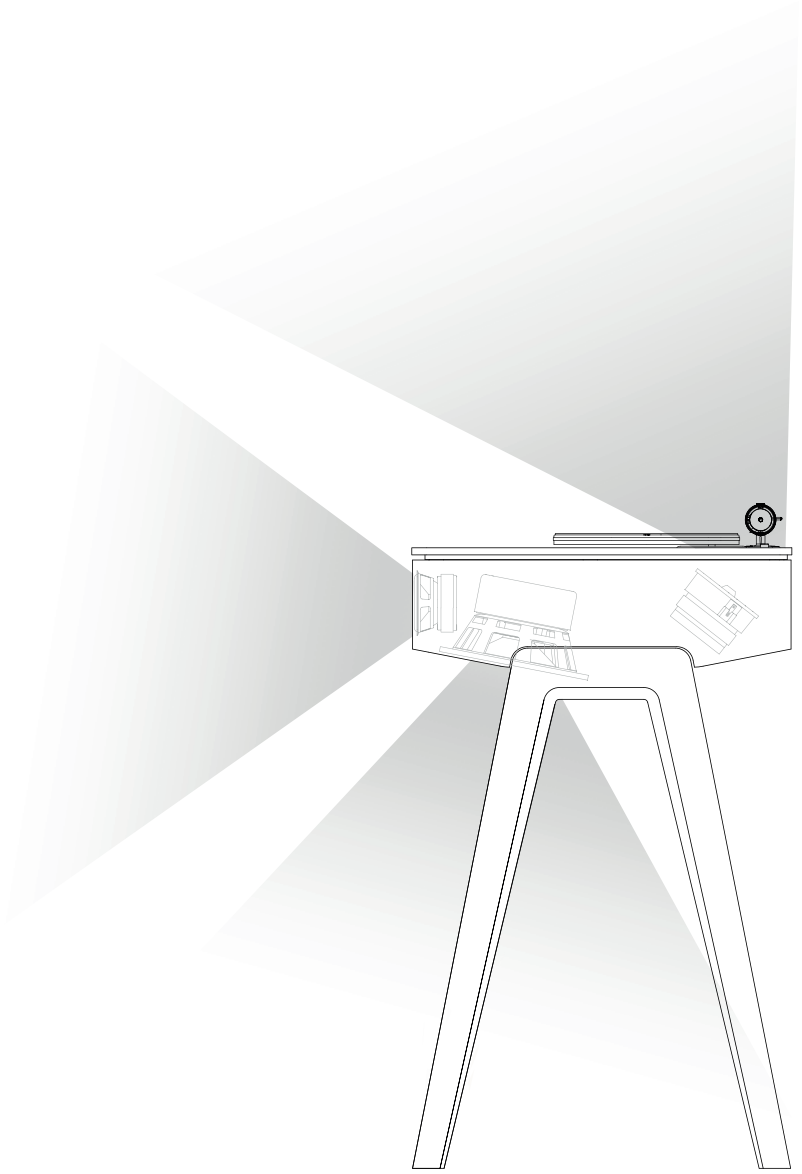

2. 전원 켜기 / 끄기

1. 전원 코드를 LX 아래에 있는 전원 케이블 플러그에 꽂으십시오
(17 페이지의 그림 참조).

2. 이 목적으로 제공된 스탠드의 홈에 전원 코드를 놓으십시오.

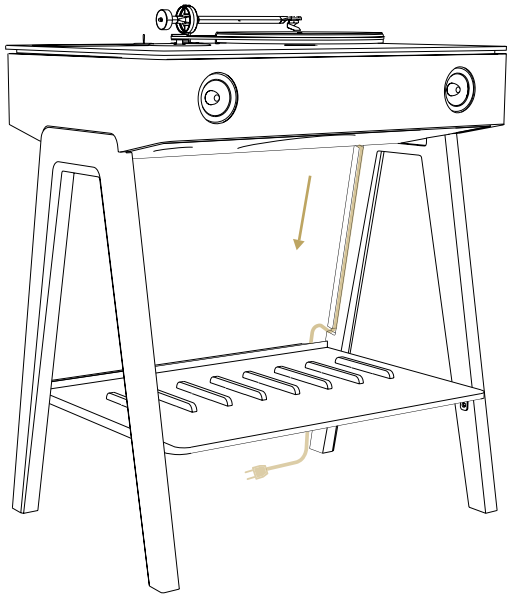

3. 전원 코드를 벽면 콘센트에 연결하십시오.

4. 라우드 스피커 후면의 스위치로 LX를 켭니다.
(17 페이지의 그림을 참조하십시오).

5. 그런 다음 볼륨 노브를 시계 방향으로 돌려 LX를 켭니다. 블루투스 LED가 켜집니다.

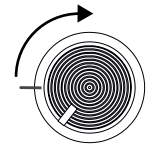

VOLUME

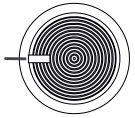

VOLUME

6. 장치를 30분 동안 신호가 없으면 LX가 자동으로 대기 모드로 전환됩니다. LED 표시등이 빨간색으로 바뀝니다. 장치를 깨우려면 컨트롤 노브를 누르거나 소스에서 음악을 재생하십시오.

7. LX를 일시적으로 "OFF"모드로 설정하고 전력 소비를 피하려면 볼륨 컨트롤 노브를 시계 방향으로 "OFF"지점까지 딸깍 소리가 들릴 때 까지 돌립니다.

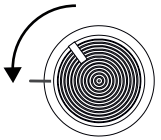

VOLUME

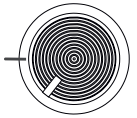

VOLUME

8. LX를 완전히 끄려면 스피커 뒷면의 마스터 ON / OFF를 전환 하십시오.
(17 페이지의 그림 참조). 모든 LED 표시등이 꺼지고 USB 전원이 꺼집니다. .

3. 소스 선택하기

입력 패널에서 연결을 설정 한 후 조작 패널의 해당 버튼 (1 ~ 7)을 눌러 사용하려는 소스를 선택할 수 있습니다.

BT) 는 (1) 블루투스 연결을 의미합니다.
PAIR 는 (2) 블루투스 페어링을 의미합니다.
AUX 는 (3) AUX 입력을 의미합니다.
RCA / PHONO 는 비닐 턴테이블을 연결하기 위해 제공된 (4) 포노 또는 RCA 입력에 해당합니다. 이 소스는 입력 패널에 있는 RCA / Phono 버튼에 연결되어 있습니다.

- 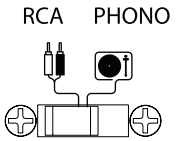

  RCA 모드 : 라인 레벨 입력 (CD, DVD 등) 또는 턴테이블이 사전 증폭 된 경우에 사용합니다.

  RCA 모드 : 2 개의 오디오 엔드 (하나의 RCA 엔드와 1 개의 스테레오 3,5mm 엔드)가 있는 케이블과 함께 사용

- 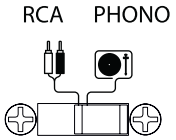

  포노 모드 : 턴테이블이 사전 증폭되지 않은 경우 (접지 출력이 있는 전통 턴테이블).

OPTICAL 은 (5) 광 케이블 입력을 의미합니다. (사운드 레이턴시 없음).
USB DAC 는 (6) USB DAC 케이블 입력을 의미합니다.
HEADPHONES 는 (7) 헤드폰과 이어폰 출력을 의미합니다.

참고 : 사용한 소스는 LED 표시등에 표시됩니다.

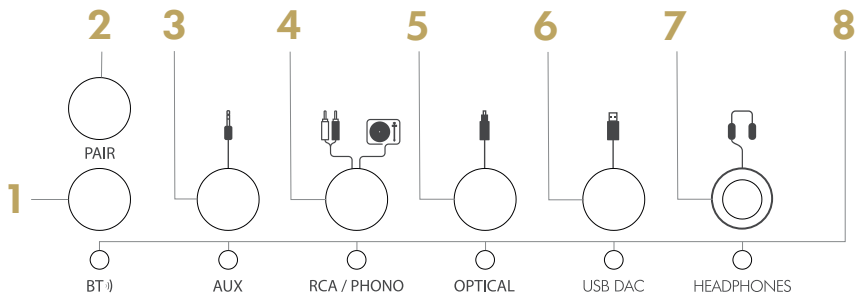

4. 볼륨과 베이스 설정

볼륨 설정

볼륨을 높이려면

볼륨 노브를 시계 방향으로 돌립니다.

볼륨을 줄이려면

볼륨 노브를 시계 반대 방향으로 돌립니다.

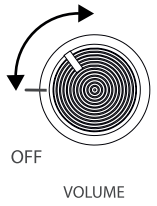

베이스 설정

노브를 - 쪽으로 돌리면 저음이 감소하고 + 쪽으로 돌리면 저음이 증가합니다.

노브가 12시 방향에 있으면 저음은 중립입니다.

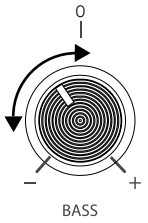

5. 사용하기

입력 패널의 버튼을 전환하여 PHONO 소스로 교체하십시오. 당신은 이제 "턴테이블 모드"에 있습니다

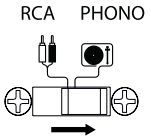

/ 제어판의 RCA / Phono 버튼을 클릭하십시오 (14 페이지를 참조하십시오)
/ 스피커를 켭니다 (30 페이지를 참조하십시오)
/ 참조 ① 디스크를 펠트 위에 놓고 올바르게 청소하고 먼지가 묻었는지 확인하십시오.
/ 참조 ② 선택한 디스크에 따라 속도 선택 (33 또는 45 rpm).
/ 카트리지 보호를 해제하십시오.
/ 참조 ③ 톤암을 지지대에서 꺼내 디스크에 조심스럽게 놓습니다.
/ 재생을 시작하십시오.

재생이 끝나면
/ 스피드 스위치를 "0"에 놓는다
/ 암을 들어 올려 지지대에 조심스럽게 끼웁니다.

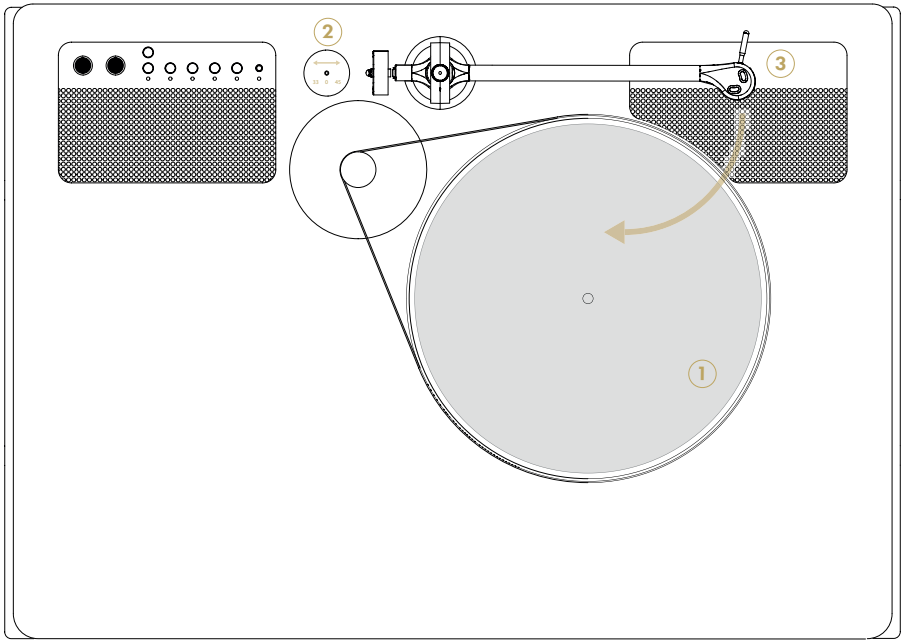

5.1 안티 스케이팅

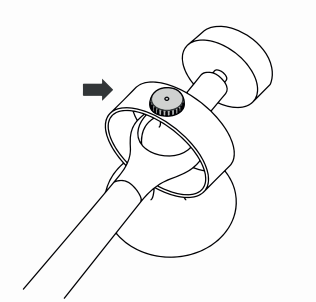

턴테이블이 작동할 때, 바이닐 홈의 마찰은 톤암을 턴테이블의 중심쪽으로 당기는 힘을 생성합니다. 스케이팅 방지는 이 어트랙션을 보정하여 왜곡을 줄입니다. 이상적인 스케이팅 방지는 공 디스크 (제공되지 않음)에서 수행됩니다. 진동 방지 장치의 힘은 톤암의 트랙 휠로 수동 조정할 수 있습니다. 카트리지를 디스크에 넣을 때 디스크에서 안쪽이나 바깥쪽으로 움직이지 않아야합니다.

/ 턴테이블을 켭니다.
/ 공 디스크 가운데에 카트리지를 놓습니다.
–카트리지가 바이닐 내부로 이동하면 스케이트가 너무 낮습니다. 트랙 휠을 시계 반대 방향으로 돌려 힘을 늘려야합니다.
–카트리지가 바이닐 외부로 이동하면 스케이트가 너무 강합니다. 트랙 휠을 시계 방향으로 돌려 힘을 줄여야합니다.

5.2 카트리지 방향

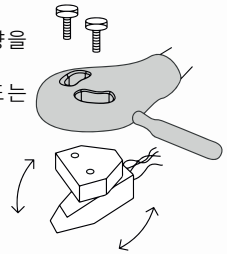

카트리지를 교체하거나 턴테이블을 이동 한 경우, 카트리지 방향을 조정해야 할 수도 있습니다. 카트리지 홀더에는 2개의 나사가있어 바이닐 종류에 따른 카트리지 선택이 가능합니다. (33 rpm 또는 45rpm)

5.3 칼리브레이팅 링

계산된 무게에 대한 캘리브레이션 링을 암에 삽입하십시오.

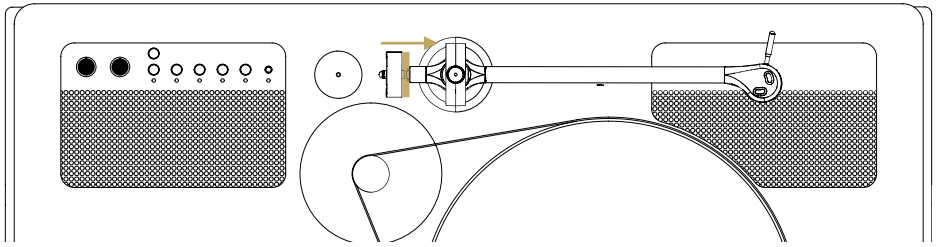

LX Turntable 조립에 도움이 필요하십니까?
Youtube : LX Montage를 방문하십시오.

7. 다른 장치와 사용하기

1. 블루투스 연결

LX에는 무선 Bluetooth®가 장착되어 있습니다. 이 기술을 사용하면 컴퓨터, 태블릿 또는 스마트 폰에서 La Boite concept 스피커로 음악을 무선으로 전송할 수 있습니다. Bluetooth® 수신기를 사용하면 고화질 음악을 무선으로들을 수 있습니다. 이 연결을 사용하려면 다음을 수행해야합니다.

1. LX를 켭니다.
2. 블루투스가 기본 소스이며 자동으로 켜집니다. LX의 LED 표시등이 흰색으로 깜박입니다.
3. 장치 (컴퓨터, 태블릿 또는 스마트폰)에서 블루투스 기능을 활성화하십시오.
4. LX의 PAIR 버튼을 바로 누르면 LED 표시등이 빠르게 깜박입니다.
5. 장치의 목록에서 LX를 선택하십시오.
6. 연결이 완료되면 LED 표시등이 흰색으로 계속 켜져 있습니다.
7. LX의 약 10 미터 반경내에서 소스 (컴퓨터, 태블릿 또는 스마트 폰)를 통해 재생 목록을 제어할 수 있습니다.

주의
컴퓨터, 태블릿 또는 스마트폰을 LX와 한 번만 페어링 하면 장치가 블루투스 장치 목록에 포함됩니다. 새 장치를 페어링 할 때는 페어링 버튼을 다시 누르고 위 단계를 다시 수행하십시오. LX는 최대 6 개의 장치를 메모리에 저장할 수 있습니다.
블루투스 마크 및 로고는 Bluetooth® SIG, Inc. 소유의 등록 상표이며 Design Pool Limited는 라이센스 하에 마크를 사용합니다. 기타 상표 및 상표명은 해당 소유자의 상표입니다.

2. USB 플러그

이 플러그를 사용하면 컴퓨터를 연결할 수 있습니다. 이 기능을 사용하면 컴퓨터의 내장 카드를 사용하지 않고도 장치에 내장 된 사운드 카드를 사용할 수 있습니다. 이 플러그는 컴퓨터를 통해 음악을 읽을 수 있습니다. 이 시스템은 파라미터 설정없이 효과적인 작동을 위해 개발되었습니다. 그러나 일부 상황 (예:음악 소프트웨어가 이미 열려 있음)에서는 이 USB 입력을 간단한 조작으로 사용할 수 있습니다. 이 경우 연결이 적용 되려면 컴퓨터 메뉴에서 USB 사운드 카드를 선택하십시오.

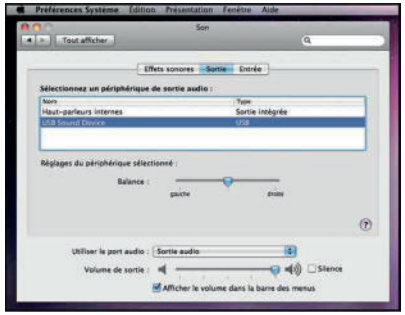

MAC 사용시

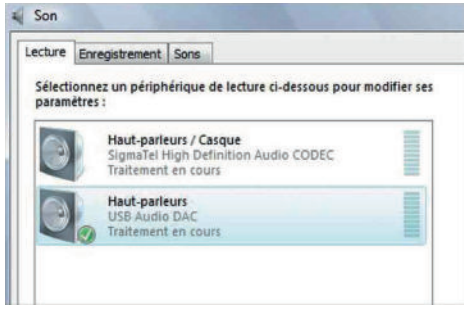

Windows 사용시

3. IEC 전원 소켓을 통한 충전

LX의 오른쪽에는 트랩 도어에 IEC 전원 소켓이 내장되어 있습니다. 제공된 어댑터 덕분에 LX가 절전 모드일 때도 모든 장치를 연결하고 충전할 수 있습니다. 그러나 마스터 ON / OFF를 사용하여 LX를 끄면 더 이상 IEC 플러그를 통해 전원이 공급되지 않습니다.

4. USB 충전기

LX에는 2포트 USB 충전기가 내장되어 있습니다. 스피커가 대기 모드에 있더라도 포트는 USB 장치에 전원을 공급합니다. 후면 메인 스위치로 LX의 전원을 끄면 USB 포트의 전원도 꺼집니다.

이 충전기는 5V에서 대부분의 USB 호환 장치와 작동하며 USB-A 충전 전류 (빠른 iPad 충전)를 위해 최대 2.4A를 제공 할 수 있습니다.

참고 : 케이블이 손상된 충전기는 과열 및 화재의 원인이 될 수 있으므로 절대 사용하지 마십시오. USB-A 충전 전류는 15W로 제한됩니다. 대부분의 휴대 전화와 태블릿을 충전하기에 충분합니다. 충전기는 이전 iPod Classic (2010 이전) 및 USB 표준과 완전히 호환되지 않는 기타 장치와 호환되지 않습니다.

5. 케이블 연결

OPTICAL : 광학 오디오 디지털 입력

광 입력을 사용하여 LX를 TV, 하드 디스크 플레이어, 스트리밍 플레이어 및 위성 또는 케이블 수신기에 연결하십시오. 연결된 장치가 5.1 오디오 (또는 유사한 서라운드 사운드)를 전송하면 LX가 작동하지 않는 경우 광학 입력은 PCM 스테레오에서만 작동합니다. 이 케이블은 이미지와 사운드 사이의 대기 시간을 줄이기 때문에 비디오 입력 사용시 사용하는 것이 좋습니다.

이 연결을 사용하려면 다음을 수행해야합니다.

1. 광학 오디오 케이블을 소스의 광학 오디오 입력에 연결하십시오.
2. LX를 켭니다.
3. 컨트롤 노브를 눌러 OPTICAL을 선택하십시오.

RCA 아날로그 입력
RCA를 휴대폰, 음악 플레이어 또는 태블릿과 같은 오디오 소스에 연결하려면 RCA 입력을 사용하십시오.

이 연결을 사용하려면 다음이 필요합니다.
1. 제공된 오디오 케이블을 LX 및 음악 장치 (소스)의 오디오 출력에 연결합니다.
2. 입력 패널의 버튼을 전환하여 RCA 소스로 교체하십시오.

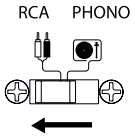

3. 조절 노브를 눌러서 RCA/Phono 소스를 선택하십시오. RCA/Pono LED가 켜집니다.

보조 장치 : 3.5 MM 스테레오 플러그
3.5mm 잭 입력을 사용하여 LX를 CD 플레이어 또는 턴테이블(프리앰프)과 같은 오디오 소스에 연결하십시오.

이 연결을 사용하려면 다음이 필요합니다.
1. 오디오 케이블을 LX 및 음악 장치 (소스)의 오디오 출력에 연결합니다.
2. AUX LED가 켜질 때까지 제어 노브를 눌러 AUX를 소스로 선택하십시오.

8. 문제해결

1. 청소하기

장치를 청소하기 전에 전원 소켓에서 LX를 분리하십시오. 마른 천으로만 장치를 청소하십시오. 알코올이나 솔벤트를 사용하여 장치 표면을 청소하지 마십시오. 페인트가 손상되어 장치의 전자 장치에 침투하면 화재가 발생할 수 있습니다.

2. 전원이 켜지지 않아요

AC 케이블이 제대로 연결되어 있는지 확인하십시오. 플러그가 전원 소켓에 완전히 꽂혀 있고 전원이 켜져 있는지 확인하십시오. 스피커 아래에 있는 마스터 ON/OFF (17 페이지 참조)가 "ON"에 있는지 확인하십시오. LX가 대기 모드에 있는지 확인하십시오. 상단 패널의 블루투스 흰색 LED를 확인하여 장치가 켜져 있는지 확인하십시오. (참조:14, 26 페이지)

3. 소리가 나지 않아요

볼륨이 가청 레벨로 설정되어 있고 입력 소스가 최대인지 확인하십시오. 사용 가능한 입력 소스가 선택되어 있는지 확인하십시오 (참조:14, 15, 27, 29 페이지) LX가 대기 모드에 있지 않은지 확인하십시오. 장치와의 블루투스 연결이 여전히 활성화되어 있는지 확인하십시오. 마지막으로 LX에서 나오는 소리가 여전히 들리지 않으면 볼륨을 높이십시오. (28 페이지 참조)

4. 소리가 왜곡되거나 지직거려요

음악 재생기기의 연결을 확인하십시오. 모든 연결 케이블, 특히 접지/보호 쉴드 연결이 올바르게 연결되어 있는지 확인하십시오. 케이블의 상태가 양호한지 확인하십시오.

5. 노이즈나 간섭효과가 있어요

간섭을 일으킬 수 있는 다른 전기 제품과 장치를 분리하십시오. 위의 해결 방법으로 문제가 해결되지 않으면 서비스 센터에 문의하십시오. 가정의 전기 설비는 접지에 연결되거나 가청 소음을 내포하는 전기 장치에 의해 방해 받을 수 있습니다. 보증 기간 또는 이후의 수리에 대해서는 대리점에 문의하십시오.

6. 열이 발생해요

장기간 사용하는 경우 온도가 상승하면 앰프의 성능이 변경될 수 있습니다. 안전한 최적의 청취 조건을 위해 최고 레벨을 앰프가 식을 때까지 낮추어야 합니다.

7. 블루투스 이슈

새 장치를 연결할 때는 LX 입력 소스가 블루투스로 전환되어 있는지 확인하십시오. 장치에 LX가 표시되지 않으면 LX Bluetooth 버튼을 빠르게 누른 후 재생 장치에서 블루투스 장치 목록을 수동으로 새로 고쳐야합니다. 장치가 연결되면 짧은 오디오 신호가 나타납니다. 소리가 들리지 않으면 LX가 대기 상태에 있지 않은지 확인하고 볼륨을 높이십시오.

블루투스 범위를 벗어나거나 대기 모드인 경우 장치가 LX에 연결되지 않을 수 있습니다. 이 경우 휴대 전화의 블루투스 설정 페이지에서 LX의 Bluetooth 버튼을 누르지 않아도 블루투스 연결을 쉽게 다시 수행 할 수 있습니다.

벽이나 가구가 신호를 방해하는 경우 설치 및 모바일 장치에 따라 블루투스 범위가 5–10 미터 이하로 제한됩니다.

9. 기술 요약

소스

블루투스 AptX
AUX : 스테레오 잭 3.5mm
접지 포노 입력
RCA 입력
Optical : 광학 디지털 오디오 입력 DAC Wolfsond 24 비트 USB

USB 충전

2 x USB-A (최대 2,4A 충전)

규격 및 무게

H : 790mm, L : 690mm, D : 480mm
무게 : 30kg

스피커

1 x Bass reflex woofer with cellulose pulp cone
2 x tweeters TWZ WS 3.0 with cones and bullet equipped with internal convex deflectors
2 x fiberglass mid-range drivers with aluminium cones. Class D 5 channels 4.1 amplifier

턴테이블

Elipson Turntable
카트리지 MM / MC와 호환
S/N ratio: >82dB MM / >78dB MC

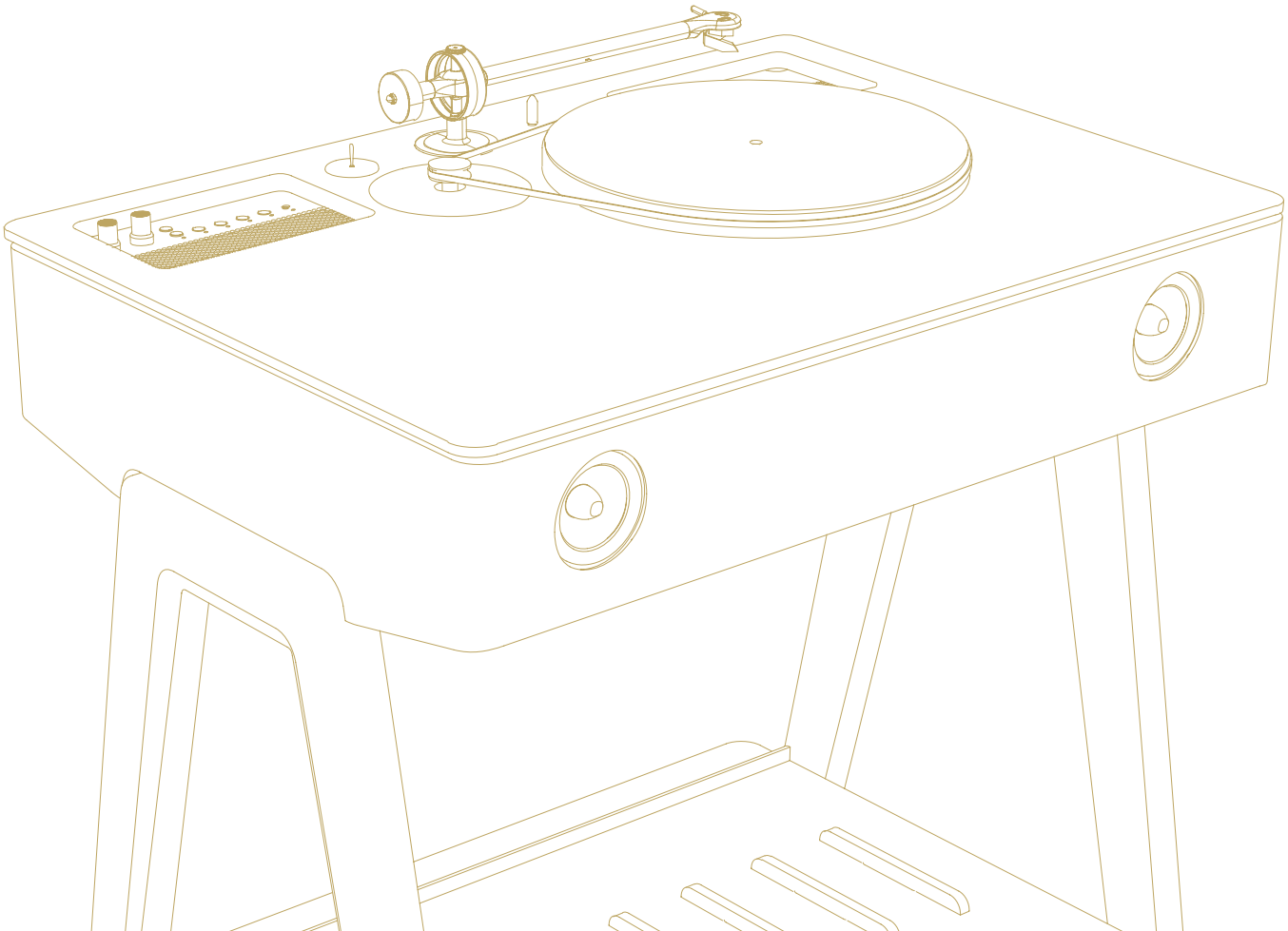

LA BOITE
CONCEPT

극동음향 주식회사
서울특별시 중구 장충단로8가길 26 극동음향
TEL : 02) 2234-2233
A/S : 02) 2234-8804
www.kdsound.co.kr